Im Bild dargestellt:
Abgang links, Hebel geschlossen (Auslieferungszustand)
SHOWN:
EXIT ON THE LEFT, LEVER CLOSED (CONDITION OF DELIVERY)

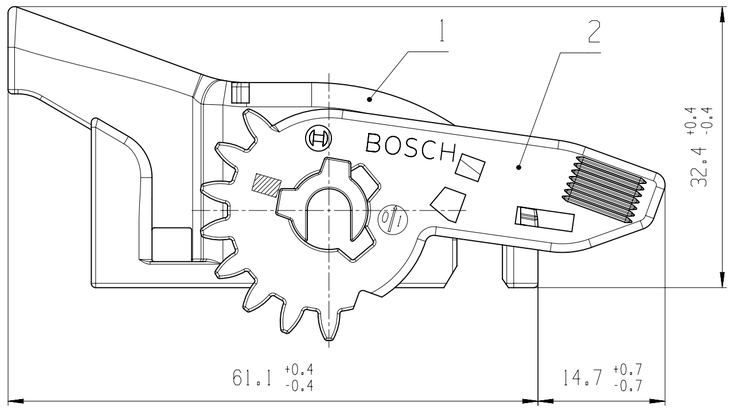

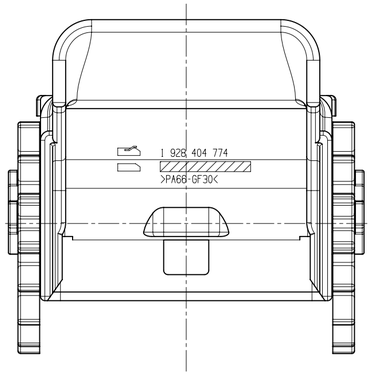

1:1

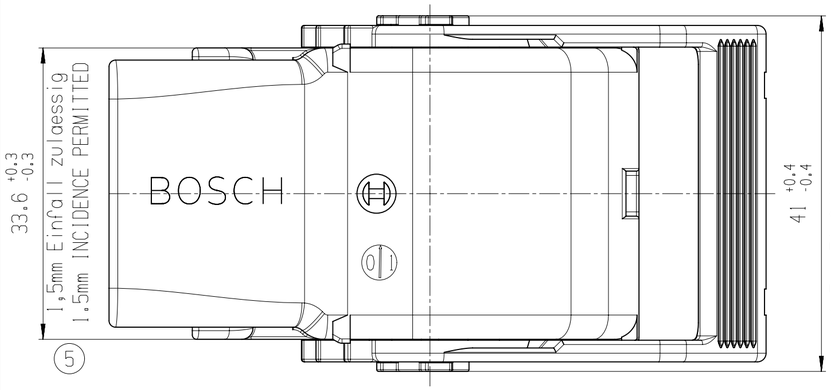

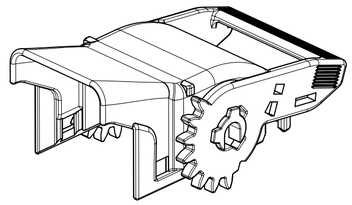

1:1

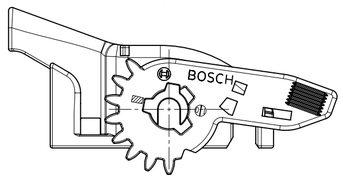

Pos. ITEM	Benennung DESIGNATION	Bestell-Nr. ORDER NUMBER	Material MATERIAL	Farbe COLOR	Bemerkung REMARKS
2	Hebel LEVER		PA66-GF30	Schwarz BLACK	
1	Deckel CAP		PA66-GF30	Schwarz BLACK	
	Deckel vormontiert CAP COMPLETED	1 928 404 774	-----	-----	

Im Bild dargestellt:
Abgang rechts, Hebel geschlossen (Auslieferungszustand)
SHOWN:
EXIT ON THE RIGHT, LEVER CLOSED (CONDITION OF DELIVERY)

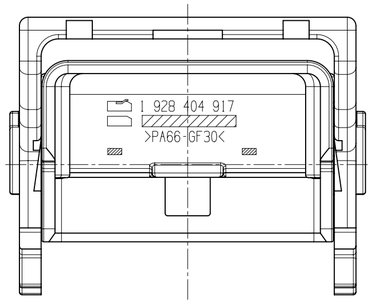

1:1

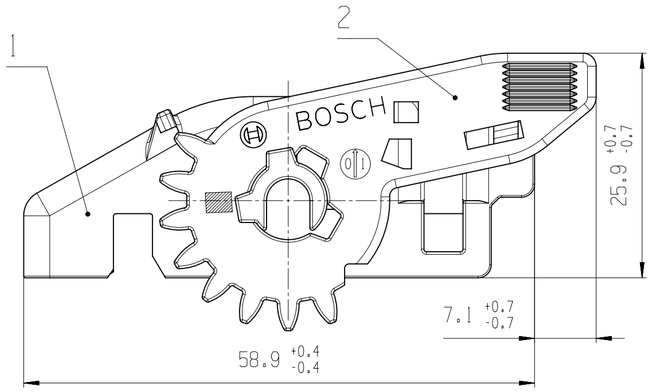

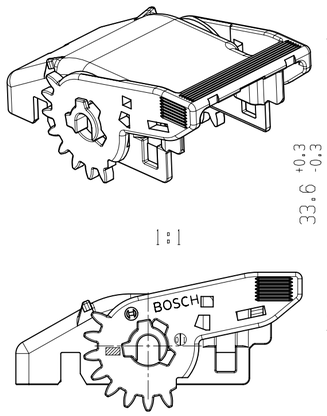

1:1

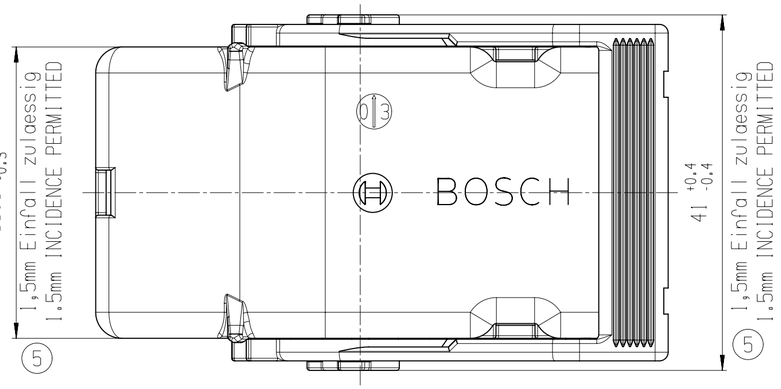

Pos. ITEM	Benennung DESIGNATION	Bestell-Nr. ORDER NUMBER	Material MATERIAL	Farbe COLOR	Bemerkung REMARKS
2	Hebel LEVER		PA66-GF30	Schwarz BLACK	
1	Deckel CAP		PA66-GF30	Schwarz BLACK	
	Deckel vormontiert CAP COMPLETED	1 928 404 917	-----	-----	

	1 928 404 917	
	1 928 404 774	
Entwurfs - Zeichnung DRAFT DRAWING NUMBER	Bestell - Nummer ORDER NUMBER	Typ TYPE

Teile koennen in nicht funktionsrelevanten Details von der Darstellung in dieser Zeichnung abweichen
PARTS CAN BE DIFFERENT IN NON-FUNCTIONAL RELEVANT DETAILS FROM THIS DRAWING

general tolerances for/Allgemeintoleranzen fuer		
lin. dim./L.-masse	radii/Radien	angles/Winkel
±1mm	±.mm	±2°
all linear dimensions in/ Alle Laengenmasse in	mm	
drawing standard/ Zeichnungsstandard	ISO Standard	

Ind.	Change/Aend.	YYYYMMDD	Drawn/Gez.	Checked/Gepr.	Releas./Freig.	BWN	Resp. dept./Verantw. Abt.	Add. info./Zus. Info.
05	3E10025584	20191127	hgn6kor	tig2si	katlalc	209	PS-AM/ENC	.
04	EXIT RIGHT	20031031	Co	Sm	.	2130	GS-AM/ENC	NX-Migration
03	CORRECTED	20030710	Co	Sm	.	2130	GS-AM/ENC	.
01	NEW EDITION	20020107	Co	Ag	.	2130	GS-AM/ENC	.

Lang./Spr. en/de	Syst. UG	Wght./Gew. .	BOSCH	COVER COMPLETED DECKELVORMONTIERT	58-WAY 58-polig	Sheet/Bl. 1 / 1
		Scale/M.stab 2:1	OFFER DRAWING ANGEBOTSZEICHN.	Doc. type AGZ	1 928 A00 134	DP/TD 001	Ind. 05	Format A2
MNR .				Repl. for .	Repl. by .	

© Robert Bosch GmbH, All rights reserved, also regarding any disposal, exploitation, reproduction, editing, distributing, as well as in the event of applications for industrial property rights.
© Robert Bosch GmbH, Alle Rechte vorbehalten, auch bzgl. jeder Verfuegung, Verwertung, Reproduktion, Bearbeitung, Weitergabe sowie fuer den Fall von Schutzrechtsanmeldungen.

C1/NEM (04.2009) A2